I Proiettore LED SLIM 30W con sensore di movimento

Leggete ed applicate quanto indicato sul manuale di sicurezza e sul manuale di istruzioni prodotto.

Non utilizzare con regolatori di intensità luminosa.

In caso di rottura accidentale del proiettore:
1) scollegare l'alimentazione elettrica (se fissata al portalampada)
2) indossare guanti protettivi per le operazioni di rimozione
3) non toccare i componenti elettrici.

DESCRIZIONE fig. A

1 Corpo del proiettore
2 Schermo di protezione
3 Lampada
4 Staffa fissaggio
5 Cavo di alimentazione
6 Sensore di movimento

DESCRIZIONE ETICHETTA fig. B

1 Numero di lotto
4 Dati tecnici
- Simboli (vedi istruzioni di sicurezza)

Specifiche tecniche

Codice		**1153112**
Tensione/Frequenza	V/Hz	AC 220 - 240V/50-60Hz
Potenza	W	30
Flusso Luminoso	lm	2400
Dimensioni (DxLxP)	mm	242x211x55
Tipo colore luce	K	6500 - Fredda
Vita nominale	h	25000
Vita caratteristica	h	25000
N° di cicli di accensione prima che si verifichi un guasto	nr	12500
Tempo di avvio	s	<2,0
Tempo di innesco	s	<0,2
Contenuto di mercurio	mg	0
Fattore di potenza		>0,9
Fattore di mantenimento del flusso luminoso	%	70
Resa dei colori		>70
Angolo del fascio luminoso	°	120
Intensità di picco	cd	160
Grado di protezione	IP	44
Portata del sensore	m	10

INSTALLAZIONE E COLLEGAMENTO

Attenzione! Il proiettore è destinato esclusivamente ad applicazioni fisse. Per l'istallazione seguire le indicazioni fornite in fig. E.
!!Attenzione! Il proiettore deve essere installato e collegato da un elettricista qualificato di provata esperienza secondo le leggi e le normative vigenti.
!!Attenzione! Prima di ogni operazione, staccate l'alimentazione della rete elettrica.
!!Attenzione! In caso di rottura dello schermo di protezione o di rottura delle guarnizioni, è necessario sostituirli immediatamente al fine di ristabilire il grado di protezione dell'apparecchio.

Sito di installazione:
Evitate installazioni in zone a ridosso di transito veicolare, a zone gioco di bambini e in zone di ristagno acqua.
Mantenete una distanza di sicurezza:
- dall'acqua, come rubinetti, lavelli, piscine, impianti d'irrigazione ecc.
- da serbatoi di gas e da prodotti che si possono incendiare od esplodere
- da tendaggi o mobilio.

Determinate il punto di installazione in base al grado di illuminazione della lampada e secondo le vostre necessità.

Il cavo flessibile esterno non può essere sostituito dall'utilizzatore. In caso di guasto deve essere sostituito esclusivamente dal servizio assistenza.

il modulo led e la scheda di controllo non possono essere sostituiti.

ATTENZIONE! non montare mai il proiettore con i pomelli del sensore esposti alla pioggia (Fig.I).
Giunto snodato: ruotando il giunto è possibile regolare la posizione del sensore per ottimizzare l'arco di rilevamento, una volta posizionato é molto importante fissare bene il "volantino".
Il campo di rilevamento della lampada ad infrarossi può essere regolato orizzontalmente e verticalmente.
Con la regolazione orizzontale il campo di rilevamento di 170° può essere direzionato a destra o a sinistra. Con la regolazione verticale il campo può essere ridotto o aumentato in modo da escludere eventuali rilevamenti erronei causati da movimenti su pavimenti confinanti o strade.

FUNZIONAMENTO

Il sensore ad infrarossi è provvisto di 3 pomelli di regolazione (vedi figura F):
- Regolazione del tempo: **TIME** è possibile regolare il tempo di illuminazione della lampada dopo il rilevamento di un movimento. Tale periodo di tempo è regolabile fino a circa 10 minuti. Ruotare la manopola per aumentare/diminuire il tempo di illuminazione. L'accensione si ripete finché l'apparecchio rileva un movimento.
- Regolazione sensibilità: **SENS** ruotare per aumentare/diminuire la distanza di rilevamento.
- Regolazione della luce: **LUX** è possibile regolare l'intervento della fotocellula in base all'intensità luminosa dell'ambiente. La sensibilità del rilevatore può variare secondo la temperatura.

POSSIBILI INCONVENIENTI

Il sensore di presenza può essere attivato da grossi animali, riflessi di luce, sorgenti di calore, o movimenti di oggetti. Ecco come evitare falsi allarmi:
- non dirigere il sensore verso oggetti che si possono muovere col vento come rami o decorazioni
- evitare di dirigere il sensore verso superfici riflettenti, vetrate o piscine.

I ventilatori possono causare l'accensione indesiderata del proiettore.
Se il proiettore non funziona in modo soddisfacente potrebbe essere a causa dell'errata posizione dello stesso che non permette il rilevamento entro la zona di passaggio.

PROVA DI FUNZIONAMENTO

Una volta installato l'apparecchio procedere come segue per la prova di funzionamento:
- ruotare **LUX** sulla posizione giorno
- ruotate **TIME** verso il minimo, la lampada si accenderà quando camminerete nell'area di rilevamento.
- finita la prova riposizionate verso per l'accensione solo di notte
- riposizionate sul tempo desiderato.
- regolate la sensibilità.

!!Attenzione! Prima di ogni operazione, staccate l'alimentazione della rete elettrica .
!!Attenzione! Attendete il completo raffreddamento
prima di toccare l'apparecchio e la lampadina.
Pulite l'apparecchio con un panno morbido evitando prodotti chimici che potrebbero
danneggiare le superfici.

RICERCA GUASTI E INTERVENTI AMMESSI

Se il proiettore non si accende:
- controllate che la lampada non sia guasta.
- controllate che non sia scattato l'apparecchio salvavita dell'impianto elettrico dell'edificio.

ATTENZIONE! Se dopo aver eseguito gli interventi sopra descritti il proiettore non si accende, rivolgetevi ad un elettricista qualificato per un controllo.
Fate sempre riferimento all'etichetta dati tecnici e alle istruzioni.

Persona autorizzata a costituire il fascicolo tecnico presso Valex SpA
Via Lago Maggiore 24 - 36015 Schio (VI) - Italy

Schio, 02-2017
Un procuratore
SMIDERLE STEFANO

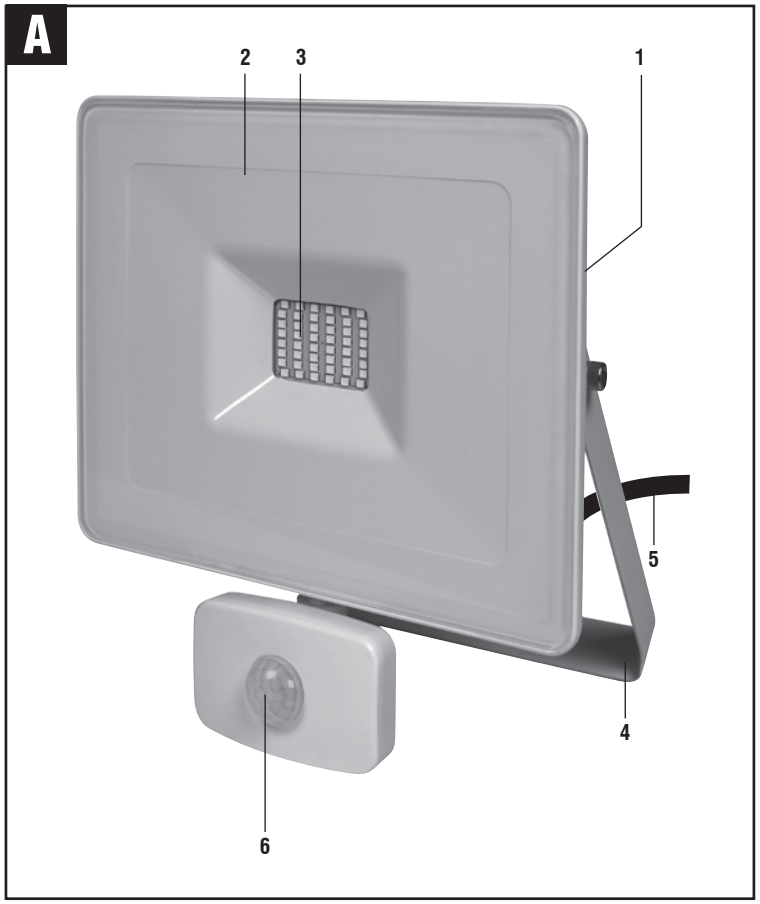
A
1
2
3
4
5
6

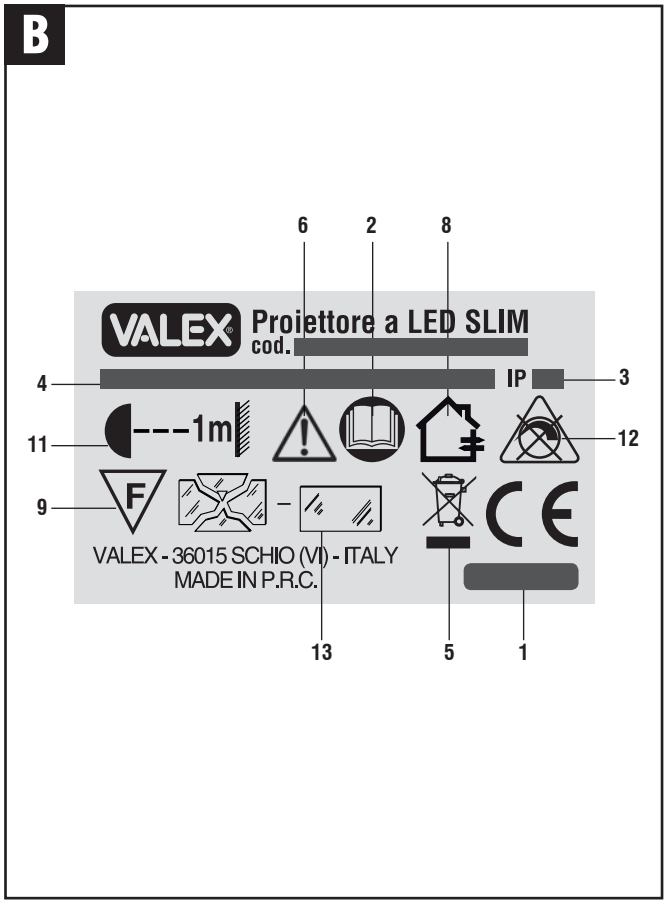
B
VALEX
Proiettore a LED SLIM
cod.
IP
1m
F
VALEX - 36015 SCHIO (VI) - ITALY
MADE IN P.R.C.
1
2
3
4
5
6
8
9
11
12
13

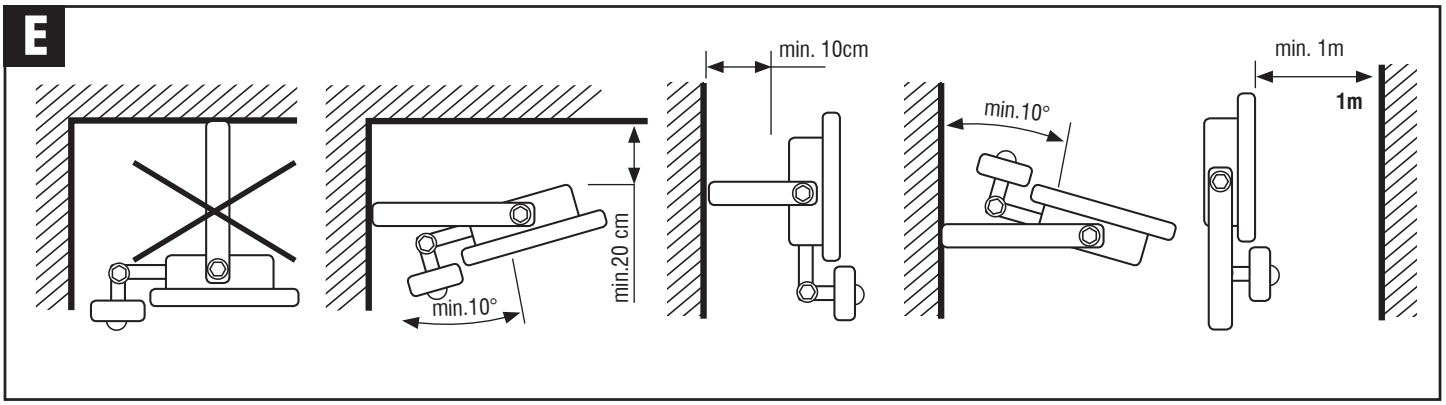
E
min. 10cm
min.20 cm
min.10°
min.10°
min. 1m
1m

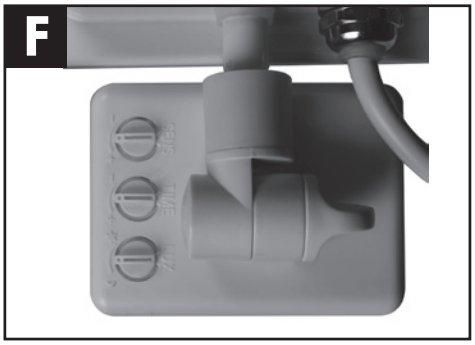
F

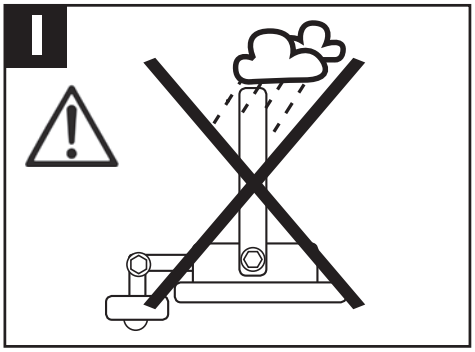
I

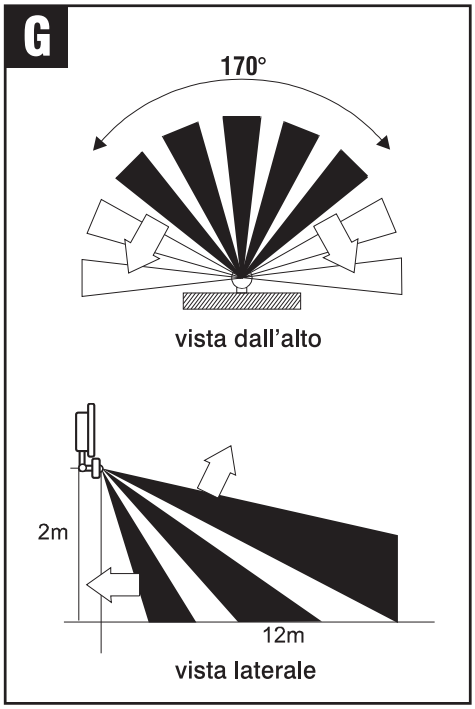
G
170°
vista dall'alto
2m
12m
vista laterale

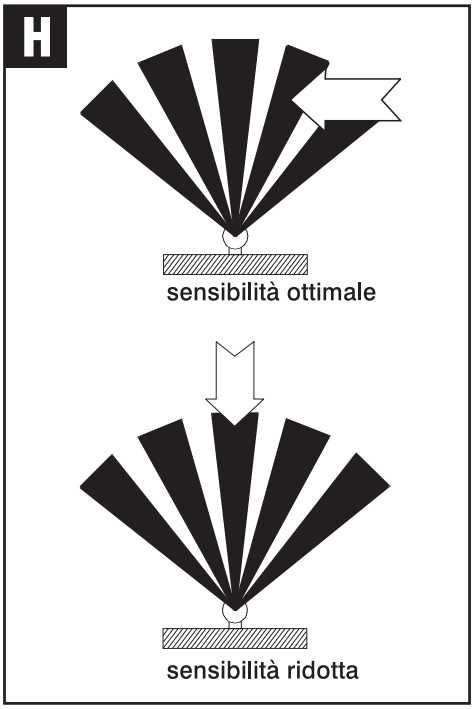
H
sensibilità ottimale
sensibilità ridotta