1491923
28.10.2011

Accessorio tagliasiepi per sega a catena a batteria

ISTRUZIONI PER L'USO E ISTRUZIONI DI SICUREZZA

Istruzioni originali

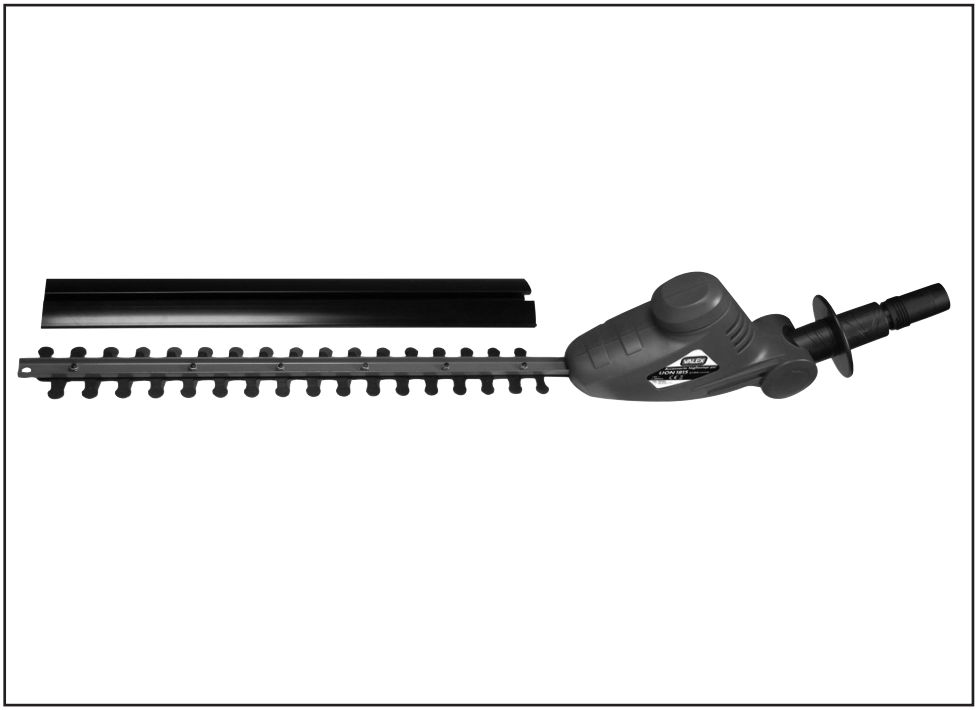

ATTENZIONE! Prima di usare la macchina, leggete attentamente tutte le avvertenze e istruzioni per l'uso

A

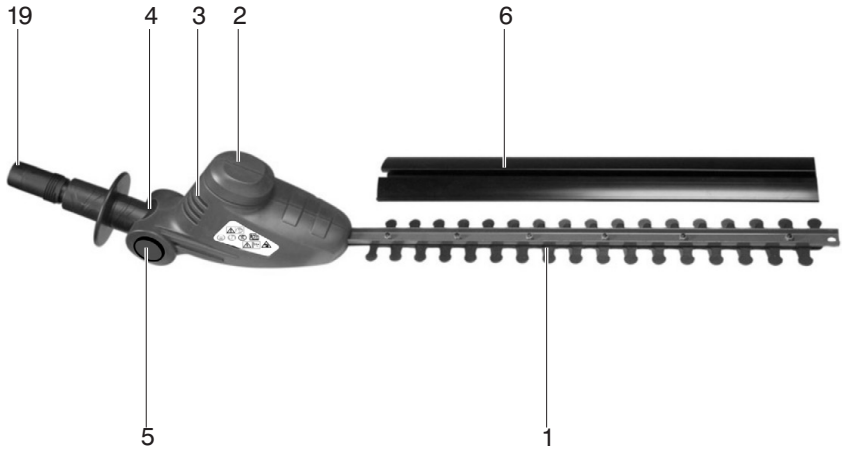

Componenti necessari all'uso della macchina LION1815

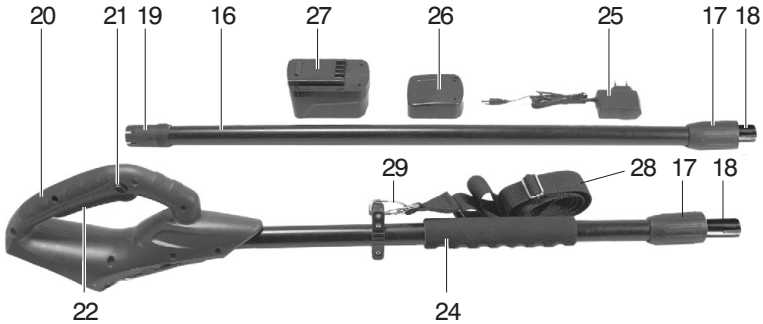

B

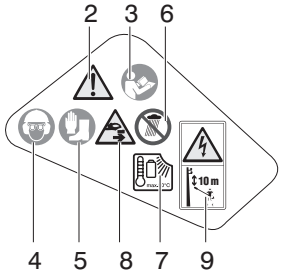

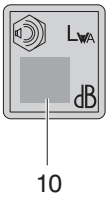

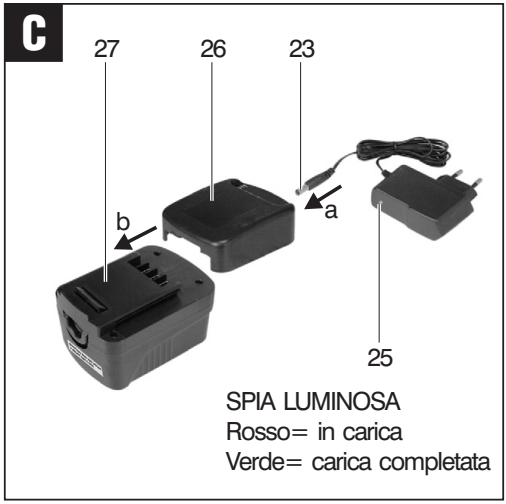
C
27
26
23
b
a
25
SPIA LUMINOSA
Rosso= in carica
Verde= carica completata

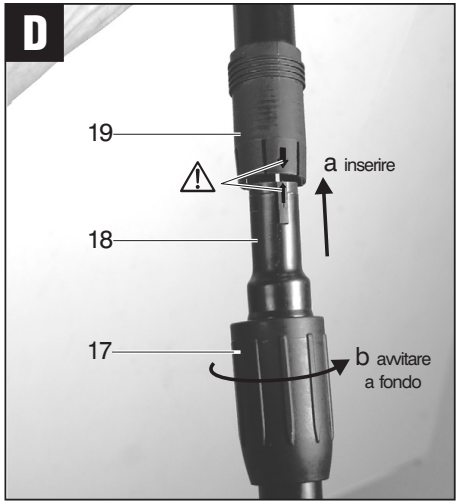
D
19
a inserire
18
17
b avvitare
a fondo

E
CLICK!
a
b

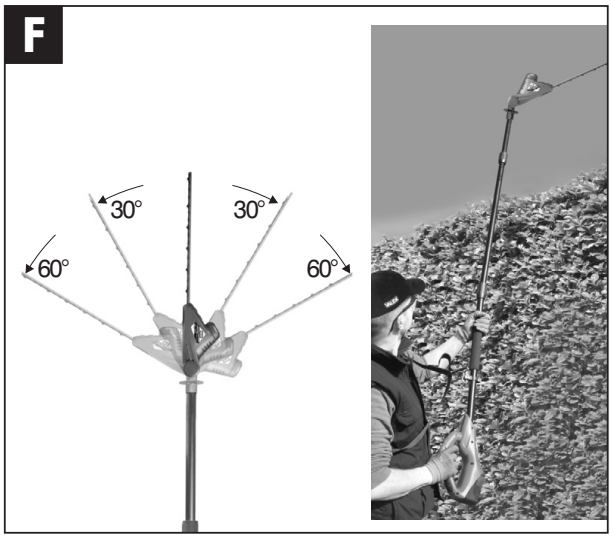
F
30°
30°
60°
60°

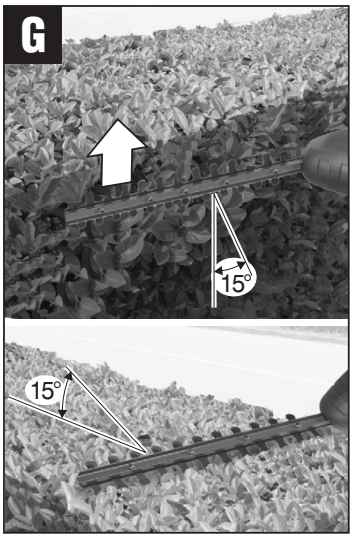
G
15°
15°

AVVERTENZE DI SICUREZZA GENERALI

⚠ **ATTENZIONE! Leggere tutte le avvertenze e tutte le istruzioni. La mancata ottemperanza alle avvertenze e alle istruzioni può dare luogo a scosse elettriche, incendi e/o lesioni serie.**
La scrupolosa osservanza di queste avvertenze con l'utilizzo dei mezzi di protezione individuale, minimizzano i rischi di incidente ma non li eliminano completamente.
Utilizzate l'utensile nei modi descritti in queste istruzioni. Non utilizzatelo per scopi a cui non è destinato.

Queste istruzioni si riferiscono all'accessorio tagliasiepi ed anche ad alcuni componenti dell'utensile denominato "Sega a catena a batteria LION1815" (non inclusi, in particolare alla batteria, caricabatteria, gruppo comando e asta di sostegno) che sono indispensabili al funzionamento e a cui verrà installato l'accessorio tagliasiepi; leggete attentamente le seguenti istruzioni e quelle dell'utensile (non incluse) per i componenti interessati.

Conservare tutte le avvertenze e le istruzioni per riferimenti futuri.

Il termine "utensile elettrico" delle avvertenze si riferisce agli utensili elettrici azionati mediante collegamento alla rete (con cavo, esempio il caricabatteria) o azionati a batteria (senza cavo, esempio l'utensile).

1) Sicurezza dell'area di lavoro

a) **Tenere pulita e ben illuminata l'area di lavoro.** Le aree ingombre e/o poco illuminate possono provocare incidenti.
b) **Non far funzionare utensili elettrici in atmosfere esplosive, ad esempio in presenza di liquidi, gas, o polveri infiammabili.** Gli utensili elettrici creano scintille che possono provocare l'accensione di polveri o fumi.
c) **Tenere i bambini e gli estranei a distanza durante il funzionamento di un utensile elettrico.** Le distrazioni possono far perdere il controllo dell'utensile.
d) **Mantenete in un luogo sicuro i sacchi di nylon presenti nell'imballaggio.** I sacchi possono provocare il soffocamento e i bambini non devono entrarne in possesso.
e) **Usate l'utensile in un luogo con un sufficiente ricambio d'aria.** L'areazione è necessaria per il raffreddamento dell'utensile e per eliminare le impurità nell'aria provocate dalla lavorazione.
f) **Non far funzionare utensili elettrici all'aperto in presenza di pioggia, nebbia, temporale, alte e basse temperature, o in ambienti bagnati o umidi.** L'utilizzo in queste condizioni può provocare la folgorazione.

2) Sicurezza elettrica

a) **La spina dell'utensile elettrico deve corrispondere alla presa. Mai modificare la spina in alcun modo. Non utilizzare adattatori con utensili elettrici dotati di messa a terra (a massa).** Spine non modificate e prese corrispondenti riducono il rischio di scossa elettrica.
b) **Evitare il contatto del corpo con superfici messe a terra o a massa quali recinzioni, cancelli, tralicci, lampioni, ecc.** Se il vostro corpo è a terra o a massa, il rischio di scossa elettrica aumenta.
c) **Non esporre gli utensili elettrici alla pioggia e non utilizzarli in luoghi umidi.** L'ingresso di acqua in un utensile elettrico aumenta il rischio di scossa elettrica.
d) **Non usurare il cavo. Non utilizzare mai il cavo per trasportare, tirare o scollegare dalla presa di rete l'utensile elettrico. Tenere il cavo distante da calore, olio, bordi affilati o parti in movimento.** Cavi danneggiati o attorcigliati aumentano il rischio di scossa elettrica.
e) **Utilizzare un'alimentazione elettrica protetta da un interruttore differenziale (RCD).** L'utilizzo di un interruttore differenziale (RCD) riduce il rischio di scossa elettrica. Consultate il vostro elettricista di fiducia.
f) **L'alimentazione elettrica deve corrispondere a quella indicata sull'utensile elettrico.** Una alimentazione elettrica non idonea genera malfunzionamenti ed incidenti.
g) **Verificate periodicamente il cavo di alimentazione elettrica. Non schiacciate o calpestate il cavo di alimentazione elettrica.** Un cavo danneggiato è fonte di scosse elettriche.
h) **In caso di dubbio in campo elettrico affidatevi ad tecnico specializzato di comprovata esperienza.** L'utilizzo dell'elettricità in modo non sicuro è molto pericoloso per la vostra ed altrui incolumità.

3) Sicurezza personale

a) **Non distrarsi mai, controllare quello che si sta facendo e usare il buon senso quando si azionano utensili elettrici. Non azionare l'utensile quando si è stanchi o sotto l'influsso di droghe, alcol o medicinali.** Un momento di disattenzione durante l'azionamento di utensili elettrici può dare luogo a serie lesioni personali.
b) **Usare un'apparecchiatura di protezione personale. Indossare sempre protezioni per gli occhi.** Le apparecchiature di protezione quali maschere antipolvere, calzature di sicurezza antiscivolo, casco di sicurezza, protezioni per l'udito, abbigliamento robusto e guanti di sicurezza riducono la possibilità di subire lesioni personali.
c) **Prevenire le accensioni accidentali. Assicurarsi che l'interruttore sia in posizione di spento prima di collegare l'utensile alla rete elettrica e/o ai gruppi di batterie, prima di prenderlo o di trasportarlo.** Trasportare utensili elettrici con il dito sull'interruttore o collegarli in rete con l'interruttore in posizione di accensione può provocare incidenti.
d) **Rimuovere qualsiasi chiave di regolazione prima di accendere l'utensile elettrico.** Una chiave lasciata attaccata ad una parte rotante dell'utensile elettrico può provocare lesioni personali.
e) **Non sbilanciarsi. Mantenere sempre la posizione e l'equilibrio appropriati.** Questo permette di controllare meglio l'utensile elettrico in situazioni impreviste.
f) **Vestirsi in modo appropriato. Non indossare vestiti larghi o gioielli. Tenere capelli, indumenti e guanti distanti dalle parti in movimento.** Vestiti larghi, gioielli o capelli lunghi possono impigliarsi nelle parti in movimento.
g) **L'utilizzatore è responsabile verso terzi di eventuali incidenti o danni a persone o cose.** Un uso improprio provoca incidenti e danni.
h) **E' vietato l'utilizzo a piedi nudi o con piedi e/o mani bagnati/e.** L'utilizzo in queste condizioni può provocare la folgorazione.
i) **Non avvicinarsi alle feritoie di espulsione dell'aria.** L'aria generata può contenere residui di lavorazione, piccole parti dannose per le vie respiratorie e per gli occhi.
l) **Non coprire e non infilare oggetti nelle feritoie di ventilazione.** La mancata ventilazione dell'utensile elettrico può generare un incendio. Accedere a parti interne può danneggiare l'utensile e provocare la folgorazione.
n) **Non utilizzare l'utensile elettrico se le protezioni (schermi, pannelli, sportelli ecc.) sono aperti, danneggiati o mancanti.** Le protezioni correttamente installate salvaguardano la vostra salute e consentono un utilizzo in sicurezza.

4) Uso e manutenzione degli utensili elettrici

a) **Non forzare l'utensile elettrico. Usare l'utensile adatto per l'operazione da eseguire.** L'utensile elettrico appropriato permette di eseguire il lavoro con maggiore efficienza e sicurezza senza essere costretti a superare i parametri d'uso previsti.

b) **Non usare l'utensile elettrico se l'interruttore di accensione e spegnimento non si aziona correttamente.** Qualsiasi utensile elettrico che non può essere controllato con l'interruttore è pericoloso e deve essere sottoposto a riparazioni.

c) **Scollegare la spina dalla rete di alimentazione e/o il gruppo di batterie dall'utensile elettrico prima di effettuare qualsiasi regolazione, cambiare accessori o riporre gli utensili elettrici.** Tali misure di sicurezza preventiva riducono il rischio di avvio accidentale dell'utensile elettrico.

d) **Riporre utensili elettrici inutilizzati fuori della portata dei bambini e non permetterne l'uso a persone inesperte dell'utensile o che non conoscano queste istruzioni.** Gli utensili elettrici sono pericolosi se utilizzati da persone inesperte.

e) **Effettuare la manutenzione necessaria sugli utensili elettrici. Verificare il possibile errato allineamento o bloccaggio delle parti in movimento, la rottura delle parti e qualsiasi altra condizione che possa influenzare il funzionamento degli utensili elettrici. Se è danneggiato, far riparare l'utensile elettrico prima di utilizzarlo.** Numerosi incidenti sono provocati proprio dal cattivo stato di manutenzione degli utensili elettrici.

f) **Usare l'utensile elettrico e gli accessori in conformità con queste istruzioni, tenendo conto delle condizioni di lavorazione e dell'operazione da eseguire.** L'uso dell'utensile elettrico per operazioni diverse da quelle previste può dare luogo a situazioni pericolose.

g) **Mantenete una distanza di sicurezza dalle parti in movimento.** Toccare parti in movimento provoca lesioni serie.

h) **Non modificate l'utensile elettrico.** Togliere, sostituire o aggiungere componenti non previsti dalle istruzioni, è vietato ed annulla la garanzia.

i) **Non abbandonare l'utensile elettrico in funzione.** Spegnetelo prima di lasciarlo incustodito per evitare possibili incidenti.

5) Uso e precauzioni d'uso degli utensili a batteria

a) **Ricaricare soltanto con il caricabatterie specificato dal costruttore.** Un caricabatterie che è adeguato per un tipo di gruppo di batterie può creare un rischio di incendio quando viene utilizzato con altri gruppi di batterie.

b) **Usare utensili elettrici solo con i gruppi di batterie specificatamente designati.** L'uso di qualsiasi altro gruppo di batterie può creare il rischio di lesioni e incendi.

c) **Quando il gruppo di batterie non è in uso, tenerlo lontano da altri oggetti di metallo quali graffette, monete, chiavi, viti, o altri piccoli oggetti metallici che possono creare un collegamento tra i due morsetti.** Cortocircuitare i morsetti della batteria può provocare ustioni o incendi.

d) **Se la batteria è in cattive condizioni, può fuoriuscire del liquido; evitare ogni contatto. Se si verifica un contatto accidentale, sciacquare immediatamente con acqua. Se il liquido entra negli occhi, cercare immediato aiuto medico.** Il liquido fuoriuscito dalla batteria può provocare irritazioni o ustioni.

e) **Mantenete l'utensile e le batterie lontano da fonti di calore e dal fuoco. Non esporre a temperature superiori a 50°C.** Alte temperature possono provocare l'esplosione delle batterie.

6) Assistenza

a) **Fare effettuare le operazioni di manutenzione sugli utensili elettrici da parte di personale tecnico qualificato che utilizza soltanto ricambi originali.** Questo permetterà di mantenere la sicurezza dell'utensile elettrico.

b) **Non tentare di riparare l'utensile elettrico o di accedere ad organi interni.** Interventi effettuati da personale non qualificato e non autorizzato dalla Ditta costruttrice può generare seri pericoli ed annulla la garanzia.

c) **Richiedete solo ricambi originali.** L'utilizzo di ricambi non originali può compromettere la sicurezza dell'utensile elettrico.

AVVERTENZE DI SICUREZZA DELL'ACCESSORIO TAGLIASIEPI

a) **Non avvicinare alcuna parte del corpo alla lama della cesoia. Non togliere il materiale tagliato né tenere il materiale da tagliare quando le lame sono in movimento. Assicurarsi che l'interruttore sia spento quando si elimina il materiale incastrato.** Un momento di disattenzione mentre si usa il tagliasiepi può provocare delle gravi lesioni fisiche.

b) **Sostenere il tagliasiepi usando l'impugnatura mantenendo la lama della cesoia in posizione di arresto. Quando si trasporta o si ripone il tagliasiepi, mantenere sempre il dispositivo di taglio coperto.** Se si maneggia il tagliasiepi con responsabilità si ridurrà la possibilità di lesioni fisiche dovute alle lame della cesoia.

c) **Mantenere il cavo (se previsto) lontano dalla zona di taglio.** Durante il funzionamento il cavo può nascondersi tra gli arbusti e venire tagliato accidentalmente dalla lama.

d) **L'utensile ha parti molto affilate. Indossate sempre i guanti e maneggiatelo con attenzione per evitare ferite.**

e) **Mantenete ben saldo l'utensile con entrambe le mani e adottare una posizione di lavoro sicura. Mantenete sempre un equilibrio corretto. Muovetevi camminando senza correre. Non utilizzate scale.** Gli sforzi provocati dalla lavorazione e la movimentazione dell'utensile provocano sollecitazioni che è necessario contrastare con la vostra forza.

f) **Non collocatevi sotto la zona di taglio ma rimanete a lato dalla zona di caduta dei rami tagliati.**

g) **Non abbandonare l'utensile.** L'utensile potrebbe essere raccolto ed usato da una persona inesperta o da un bambino.

h) **Non orientate le lame verso le persone, gli animali o contro voi stessi.**

i) **Non orientate le lame verso linee elettriche, mantenete almeno 10 metri di distanza tra linea elettrica e punta della lama.**

l) **Mantenete gli estranei, i bambini e gli animali ad una distanza di sicurezza minima di 15 metri.**

m) **Liberate l'area da oggetti estranei nascosti prima di accingervi ad usare l'utensile.**

n) **Se l'utensile si blocca durante l'utilizzo, spegnerlo subito.** Non forzate con operazioni gravose per l'utensile.

o) **Se l'utensile si arresta non continuate a premere il pulsante di avvio.** La batteria potrebbe irrimediabilmente danneggiarsi.

p) **Attendete l'arresto completo dell'utensile elettrico prima di posarlo.** Le parti in movimento possono provocarne la perdita di controllo.

q) **Non utilizzare l'utensile su vegetazione acquatica. Non utilizzare l'utensile se la vegetazione è bagnata d'acqua.**

r) **Pulire con regolarità le aperture di ventilazione dell'utensile elettrico.** Il ventilatore del motore attirerà la povere e i residui di taglio all'interno dell'alloggiamento e un accumulo eccessivo può provocare dei pericoli elettrici.
s) **Non utilizzare una utensile danneggiato o deformato.** Per la vostra sicurezza sostituire immediatamente l'utensile danneggiato, se presenta rotture e crepe o se è troppo usurato.

AVVERTENZE DI SICUREZZA DELLA BATTERIA E DEL CARICABATTERIA

a) **Non smontare o lacerare l'involucro della batteria. Non colpirla e non lasciarla cadere a terra.** Batterie danneggiate possono provocare seri pericoli.
b) **Non esporre la batteria al calore o al fuoco. Non esporre alla luce solare diretta. Non lasciarla all'interno di veicoli. Non esporre a temperatura maggiore di 50°C.** Pericolo di esplosione.
c) **Una batteria usata impropriamente può provocare la fuoriuscita di vapori.** Arieggiare il locale e consultare un medico in caso di necessità.
d) **Mettere le batterie e gli utensili elettrici fuori dalla portata dei bambini.** E' buona norma mantenere i bambini lontano dagli utensili elettrici.
e) **Non mettere alcun oggetto metallico sulla batteria. Non depositate la batteria assieme ad altri oggetti metallici (come la cassetta attrezzi) o assieme ad altre batterie.** Pericolo di generare un corto circuito elettrico.
f) **Utilizzare il caricabatterie in ambienti chiusi al riparo dalla pioggia e dall'umidità.** Prevenite possibili folgorazioni elettriche.
g) **Mantenete il caricabatterie sempre pulito.** Polvere e sporcizia impediscono la corretta ricarica.
h) **Prima di ogni impiego controllare il caricabatterie, il cavo e la spina.** Non utilizzatelo in caso di danni o guasti. Non aprire mai il caricabatterie e se necessario farlo riparare solo da personale qualificato e solo con pezzi di ricambio originali.
i) **Non utilizzare il caricabatterie su basi facilmente infiammabili (come carta, tessuti, legno ecc.) oppure in ambienti infiammabili o esplodenti.** Prevenite possibili incendi a seguito di surriscaldamenti.
l) **Ricaricate la batteria con temperatura ambiente compresa tra 10°C e 35°C.** Temperature inferiori o superiori possono danneggiare la batteria e non permettere la normale ricarica.
m) **Scollegate il caricabatterie dalla rete rete elettrica quando non lo usate. Non lasciate il caricabatterie acceso con la batteria completamente carica.** Prevenite possibili incidenti.
n) **È normale che il caricabatterie e la batteria si riscaldino durante la fase di carica. E' però necessario lasciarli raffreddare entrambi, fino a temperatura ambiente, tra due ricariche consecutive.** Temperature elevate possono provocare guasti o esplosione della batteria.
o) **Sostituite le batteria che ha terminato il suo ciclo di utilizzo.** Se la batteria si scarica molto velocemente e/o i cicli di ricarica sono molto corti, è il segnale che si sta deteriorando e va pertanto sostituita.
p) **Utilizzate esclusivamente batterie di ricambio originali, del tipo e con caratteristiche uguali a quella fornita con l'utensile.** L'uso di batterie di tipo o con voltaggio diverso possono danneggiare l'utensile e generare pericoli. Acquistate esclusivamente ricambi originali.
q) **Alcuni tipi di batterie sono dotati di una protezione termica autoripristinante che inibisce la ricarica nel caso si raggiungano temperature troppo elevate.** Rimuovete la batteria dal proprio alloggiamento per alcuni minuti prima di reinserirla nel caricabatterie; la carica riprenderà automaticamente quando la temperatura sarà rientrata entro valori di sicurezza.

AVVERTENZE DI SICUREZZA PER LA RUMOROSITA' E PER LE VIBRAZIONI

Il livello di rumorosità e di vibrazioni riportate sono valori medi di utilizzo dell'utensile.
Le diverse situazioni di lavoro e l'assenza di manutenzione influiscono in modo significativo nelle emissioni sonore e nelle vibrazioni. Di conseguenza adottate tutte le misure preventive in modo da eliminare possibili danni dovuti ad un rumore elevato e alle sollecitazioni da vibrazioni; indossate cuffie antirumore, guanti antivibrazioni, effettuate delle pause durante la lavorazione, mantenete efficiente l'utensile.

SIMBOLOGIA

Osservate con attenzione la simbologia della fig.B e memorizzate il rispettivo significato. Una corretta interpretazione dei simboli consente un uso più sicuro dell'utensile elettrico.

1. Modello, dati tecnici, numero del lotto di costruzione. Le prime 2 cifre del lotto indicano l'anno di costruzione.
2. Attenzione!
3. Leggete con attenzione tutte le istruzioni prima dell'uso.
4. Indossare occhiali di protezione, cuffie antirumore e casco protettivo.
5. Indossare guanti e calzature di protezione.
6. Non utilizzare in caso di pioggia o in ambienti umidi.
7. Mantenete l'utensile e le batterie lontano da fonti di calore e dal fuoco. Non esporre a temperature superiori a 50°C.
8. Estrarre la batteria prima di qualsiasi intervento sull'utensile.
9. Pericolo di folgorazione! Mantenere almeno 10 metri di distanza dalle linee elettriche.
10. Marcatura rumore (se presente)
11. I rifiuti elettrici ed elettronici possono contenere sostanze pericolose per l'ambiente e per la salute umana; non devono pertanto essere smaltiti con quelli domestici ma mediante una raccolta separata negli appositi centri di raccolta o riconsegnati al venditore nel caso di acquisto di una utensile nuovo analogo. Lo smaltimento abusivo dei rifiuti comporta l'applicazione di sanzioni amministrative.

V	Volt
⎓	corrente continua
m	metri
mm	millimetri
°C	gradi centigradi
dB	decibel
Li-Ion	Ioni di Litio
+	polo positivo
-	polo negativo

Vi ringraziamo per averci preferito nella scelta di questo accessorio per utensile elettrico a batteria, di seguito chiamato “accessorio tagliasiepi”.

⚠ **ATTENZIONE! L’accessorio tagliasiepi deve essere utilizzato con alcuni componenti di alimentazione dell’utensile elettrico a batteria LION1815 (non inclusi); è idoneo a potare siepi. Ogni altro utilizzo è vietato.**

Questo istruzioni riportano le informazioni e quanto ritenuto necessario per il buon uso, la conoscenza e la normale manutenzione dell’utensile. Esse non riportano le informazioni sulle tecniche potatura; l’utilizzatore troverà maggiori notizie su libri e pubblicazioni specifiche o partecipando a corsi di specializzazione.

COMPONENTI

Fare riferimento alla fig. A e seguenti, allegate alle presenti istruzioni.

Accessorio tagliasiepi:
1. Lama di taglio
2. Gruppo motore
3. Feritoie di ventilazione motore
4. Snodo
5. Pulsante di sblocco inclinazione testa di taglio
6. Fodero

Componenti dell’utensile LION1815 (non inclusi):
16. Asta di prolunga
17. Ghiera di fissaggio
18. Connettore maschio
19. Connettore femmina
20. Impugnatura posteriore
21. Pulsante di sblocco interruttore
22. Interruttore acceso/spento
23. Spinotto
24. Impugnatura anteriore
25. Caricabatteria
26. Adattatore di carica
27. Batteria
28. Cinghia a tracolla
29. Aggancio per cinghia

INSTALLAZIONE

⚠ **ATTENZIONE! La Ditta costruttrice declina ogni responsabilità per gli eventuali danni diretti e/o indiretti causati da un errato allacciamento elettrico.**

⚠ **ATTENZIONE! Prima di effettuare le seguenti operazioni assicuratevi che la batteria sia scollegata dall’utensile.**

TRASPORTO
Per trasportare l’utensile utilizzate sempre il suo imballo; questo lo preserverà da urti, polvere e umidità che ne possono compromettere il regolare funzionamento.
Durante il trasporto smontate l’accessorio tagliasiepi dall’asta di comando e infilate il fodero di protezione sulla lama (pos.1-6).

MOVIMENTAZIONE
La movimentazione deve avvenire sempre a utensile spento. Afferrate l’utensile con entrambe le mani nelle due impugnature (pos.20-24), portatelo al fianco con lama rivolta verso il basso e lontana dal vostro corpo.
Sostenetelo sollevato da terra e non fate strisciare la punta della lama sul terreno. A causa della lunghezza ragguardevole fate attenzione a non colpire i piedi, le gambe oppure persone o oggetti.
Dopo l’uso appoggiate l’utensile senza battere; evitate di appoggiarlo su piani in pendenza o su veicoli in quanto potrebbe rotolare e cadere. Non appoggiare la punta lama sul terreno per evitare che la lama si fletta fino a piegarsi in modo permanente.

MESSA IN SERVIZIO
Nel luogo che utilizzerete l’utensile elettrico è opportuno considerare:
- che la zona non sia umida e che agenti atmosferici avversi non siano presenti.
- che attorno sia prevista un’ampia zona operativa libera da impedimenti.
- che vi sia una buona illuminazione.
- che sia utilizzata in vicinanza dell’interruttore generale con differenziale (per il caricabatterie).
- che l’impianto di alimentazione sia dotato di messa a terra conforme alle norme (solo se l’utensile elettrico è di classe I, cioè dotato di spina con cavo di terra).
- che la temperatura ambiente sia compresa tra 10° e 35° C.
- che l’ambiente non sia in atmosfera infiammabile/esplosiva.
- che non siano presenti linee elettriche aeree.

Estraete l’utensile ed i componenti e verificate visivamente la loro perfetta integrità; a questo punto procedete ad una accurata pulizia.

CARICA DELLA BATTERIA

⚠ **ATTENZIONE! Prima di utilizzare l’utensile è necessario effettuare una carica completa della batteria.**
Per la ricarica della batteria mediante il caricabatteria (non inclusi) leggete con attenzione le istruzioni fornite a corredo dell’utensile LION1815.

ASSEMBLAGGIO UTENSILE (fig.A-D)

⚠ **ATTENZIONE! La lama ha parti molto taglienti, indossate guanti a protezione delle mani.**
1. Verificate che tutti i componenti illustrati in fig.A siano presenti.
2. Sganciate la batteria (pos.27) dall’utensile in modo da evitare un avvio inatteso.
3. Decidete la lunghezza necessaria dell’utensile in base al lavoro che dovete svolgere, per utilizzare o meno l’asta di prolunga (pos.16). La macchina è predisposta per funzionare con o senza asta di prolunga.
4. Innestare il connettore maschio (pos.18) dell’asta del gruppo comando al connettore femmina (pos.19) dell’accessorio tagliasiepi. Attenzione: fate coincidere le due frecce che sono stampate nei connettori (fig.D) e non forzate nell’accoppiamento per non danneggiare la spina elettrica presente nel connettore femmina.
5. Fissare in modo sicuro avvitando completamente la ghiera (pos.17), o le due ghiere se avete utilizzato l’asta di prolunga.
6. Agganciare sull’utensile la cinghia a tracolla (pos.28), tramite il dispositivo di aggancio (pos.29), e regolatene la lunghezza.
7. Inserite la batteria (pos.27) attraverso le guide presenti nella parte posteriore dell’impugnatura fino ad avvertire il ‘’click’’ di aggancio. Per rimuovere la batteria premete il pulsante di sblocco (fig.E) ed estraetela.

AVVIAMENTO E ARRESTO

⚠ **ATTENZIONE! Prima di avviare l'utensile elettrico è obbligatorio indossare i dispositivi di protezione individuali citati nel cap. Avvertenze (non inclusi).**

⚠ **ATTENZIONE! Durante l'utilizzo fate in modo che nessuno si avvicini alla vostra zona di lavoro.**

Avviamento
1. Afferrate saldamente entrambe le impugnature (pos.20-24)
2. Per avviare premete in sequenza il pulsante di sblocco (pos.21) e poi l'interruttore (pos.22)

L'interruttore è del tipo ad "azione mantenuta"; pertanto l'utensile elettrico rimarrà acceso per il tempo che voi mantenete premuto l'interruttore.

Arresto
1. Per spegnere rilasciate l'interruttore (pos.22) e il pulsante di sblocco (pos.21), mantenendo ben saldo l'utensile.

Vi consigliamo di ripetere queste operazioni alcune volte prima di iniziare il lavoro in modo da familiarizzare il più possibile con i comandi.
Se osservate delle anomalie di funzionamento spegnete l'utensile elettrico e consultate il capitolo "Problemi, cause e rimedi".

ISTRUZIONI D'USO

Dopo aver letto attentamente i capitoli precedenti, seguite scrupolosamente queste istruzioni che vi permetteranno di ottenere il massimo delle prestazioni.
Procedete con calma in modo da prendere familiarità con tutti i comandi; solo dopo aver acquisito una buona esperienza riuscirete a sfruttarne a fondo tutte le potenzialità.
L'operazione di potatura delle siepi è una operazione molto importante per la vita e la crescita delle piante; questa determinerà la forma estetica della chioma. Effettuatela nel periodo idoneo e con le modalità che vi suggerirà un esperto in materia.

Con questo utensile è possibile tagliare piccoli rami con un diametro massimo ben definito (vedi dati tecnici), purché il legno non sia secco e sia sufficientemente tenero. I legni duri possono bloccare il funzionamento della lama e sollecitare eccessivamente l'utensile, eseguite quindi delle prove per verificare che l'utensile sia idoneo al lavoro che vi accingete a svolgere.
Prima di iniziare il lavoro assicuratevi che l'area sia priva di oggetti nascosti come fili, recinzioni, cavi elettrici, tubi d'irrigazione ecc.; allontanate anche gli estranei e gli animali.
Non operate su terreni e scale che offrono poca stabilità e sicurezza. Non operate sopra un veicolo.
Per evitare problemi muscolari derivanti da una postura scorretta, cercate di mantenere diritta la schiena, evitate di piegarvi in avanti, non sbilanciatevi e tenete l'equilibrio. Mantenete le gambe leggermente divaricate in modo da distribuire uniformemente il peso. Appoggiate i piedi su una superficie piana e non scivolosa.

⚠ **ATTENZIONE! Pericolo di taglio. Non toccare la lama.**
Infilate la cinghia a tracolla tra spalla e fianco; afferrate saldamente entrambe le impugnature e posizionate l'utensile al vostro fianco con la lama rivolta in avanti verso la vegetazione (fig.F).
E' possibile inclinare la testa di taglio rispetto all'asta di sostegno, questo risulterà utile per il taglio sopra la siepe; premete il pulsante di sblocco (pos.5) e ruotate la testa di taglio per un angolo idoneo fino ad avvertire il "click" di arresto (fig.F).
Individuate la parte da potare, avviate l'utensile ed eseguite il taglio. E' importante che l'utensile sia in funzione prima di entrare a contatto con la vegetazione e nel momento che si allontana l'utensile a fine taglio.
Tagliate la siepe in modo da ottenere la forma desiderata, iniziando dai lati per poi terminare tagliando la parte superiore.
Iniziate il taglio dal basso e procedete verso l'alto mantenendo la lama inclinata come illustrato in fig.G; i rami cadranno a terra e avrete così una migliore visione del taglio effettuato.
Per ottenere una altezza omogenea della siepe, si consiglia di tendere un filo non metallico di riferimento (non incluso) e tagliare i rami che sporgono oltre il livello del filo.
Eventuali rami di eccessive dimensioni devono essere tagliati con una cesoia (non inclusa).
Se dovete togliere dei rami tagliati dalla siepe, spegnete ed allontanate l'utensile dalla zona.
Durante l'uso mantenete lubrificata la lama, vedi capitolo "Manutenzione".

Quando la batteria avrà esaurito la carica, l'utensile si spegnerà e bisognerà procedere alla ricarica completa, anche se non avete intenzione di riprendere il lavoro.
La batteria al litio è protetta da un circuito elettronico di sicurezza che spegne automaticamente l'utensile prima che la batteria si scarichi completamente e si danneggi; non premete l'interruttore di avvio dopo lo spegnimento automatico perché la batteria si guasterà irrimediabilmente.
Se l'utensile viene usato in modo continuativo è normale che la batteria si surriscaldi leggermente; in questo caso lasciatela raffreddare prima di ricaricarla.

MANUTENZIONE

⚠ **ATTENZIONE! Prima di effettuare le seguenti operazioni sganciate la batteria dall'utensile e staccate l'alimentazione elettrica del caricabatterie scollegando la spina.**

⚠ **ATTENZIONE! Non manomettete o tentate di riparare l'utensile elettrico.**

⚠ **ATTENZIONE! Proteggete le mani con i guanti.**

La durata e il costo d'esercizio dipendono anche da una costante e scrupolosa manutenzione.
Pulite regolarmente ed abbiate cura del vostro utensile elettrico, vi garantirete una perfetta efficienza ed una lunga durata dello stesso.
- Rimuovete eventuali corpi estranei dalle feritoie di ventilazione e con uno straccio eliminate la polvere depositata sull'utensile.
- Non spruzzate o bagnate d'acqua l'utensile elettrico, pericolo di infiltrazioni interne.
- Non usate infiammabili, detergenti o solventi vari.
- Le parti in plastica sono aggredibili da agenti chimici.

Lama:
- Rimuovere i residui di taglio dalla lama con un pennello o una spazzola non metallica
- Lubrificare nella zona di scorrimento con olio per componenti meccanici e, per lavori prolungati, periodicamente anche durante l'uso. Dopo aver lubrificato la lama fate funzionare l'utensile per alcuni secondi. Non sporcate di olio le parti in plastica che potrebbero deteriorarsi.
- Non pulire con acqua o sgrassanti.
- Durante la pulizia verificare lo stato dei taglienti; se usurati rivolgetevi ad un centro assistenza autorizzato.

PROBLEMI, CAUSE E RIMEDI

PROBLEMA	CAUSE	RIMEDI
L'utensile elettrico non si avvia	I connettori elettrici maschio/femmina non sono stati inseriti a fondo e la ghiera di fissaggio non è stata avvitata completamente	Verificare che i connettori elettrici maschio/femmina siano stati inseriti a fondo e che la ghiera di fissaggio sia stata avvitata completamente
	Il pulsante di sblocco interruttore non è premuto	Premere e mantenere premuto il pulsante di sblocco e poi l'interruttore
	Corpo estraneo che blocca il movimento della lama	Eliminate il corpo estraneo ed effettuate una accurata pulizia della lama, vedi cap. Manutenzione
	Batteria scarica	Effettuare una ricarica completa alla batteria
	La batteria si è surriscaldata ed è intervenuta la protezione interna	Attendere che la batteria si raffreddi a temperatura ambiente
	Utensile elettrico o batteria guasti	Rivolgetevi ad un centro di assistenza autorizzato
La batteria non si ricarica	Caricabatterie non pronto per la ricarica	Inserite la spina nella presa di alimentazione elettrica. Osservate se la spia luminosa è accesa e il colore. Premere il pulsante di avvio carica (se presente).
	Caricabatterie o batteria guasti	Rivolgetevi ad un centro di assistenza autorizzato
L'utensile si arresta durante l'uso	Batteria scarica	Effettuare una ricarica completa alla batteria
	Corpo estraneo che blocca il movimento della lama	Eliminate il corpo estraneo ed effettuate una accurata pulizia della lama, vedi cap. Manutenzione
	La batteria si è surriscaldata ed è intervenuta la protezione interna	Attendere che la batteria si raffreddi a temperatura ambiente
L'utensile taglia con difficoltà	Residui di taglio nelle lame	Effettuare una accurata pulizia e lubrificazione
	Lama senza tagliente, danneggiata, piegata	Rivolgetevi ad un centro di assistenza autorizzato

⚠ **ATTENZIONE! Se dopo aver eseguito gli interventi sopra descritti l'utensile elettrico non funziona correttamente o in caso di anomalie diverse da quelle indicate, portatelo presso un centro di assistenza autorizzato esibendo la prova di acquisto e richiedendo ricambi originali. Fate sempre riferimento alle informazioni riportate sull'etichetta dati tecnici.**

IMMAGAZZINAMENTO

Effettuate una accurata pulizia di tutto l'utensile e sue parti accessorie (vedi cap. Manutenzione); infilate il fodero sulla lama ed utilizzate l'imballo originale per protegge l'utensile. Se prevedete di non usare la utensile per un lungo periodo, effettuate una ricarica della batteria.
Riponete l'utensile lontano dalla portata dei bambini, in posizione stabile e sicura. Il luogo dovrà essere asciutto, privo da polveri, temperato **e protetto dai raggi solari diretti.** Al locale di rimessaggio non devono avere accesso i bambini e gli estranei.

SMALTIMENTO

Per la salvaguardia ambientale procedete secondo le leggi vigenti del Paese in cui vi trovate. Rivolgetevi alle autorità competenti per maggiori notizie in merito.
Quando l'utensile non è più utilizzabile né riparabile, consegnatelo con l'imballo ad un punto di raccolta per il riciclaggio.

I rifiuti elettrici ed elettronici possono contenere sostanze pericolose per l'ambiente e la salute umana; non devono pertanto essere smaltiti con quelli domestici ma mediante una raccolta separata negli appositi centri di raccolta o riconsegnati al venditore nel caso di acquisto di un utensile nuovo analogo. Lo smaltimento abusivo dei rifiuti comporta l'applicazione di sanzioni amministrative.

GARANZIA

Il prodotto è tutelato a norma di legge contro ogni non conformità rispetto alle caratteristiche dichiarate purché sia stato utilizzato esclusivamente nel modo descritto in queste istruzioni, non sia stato manomesso in alcun modo, sia stato riparato da tecnici autorizzati e, ove previsto, siano stati utilizzati solo ricambi originali. Sono comunque esclusi materiali di consumo e/o componenti soggetti a particolare usura come batterie, lampadine, elementi di taglio ecc. Consegnate il prodotto al rivenditore od ad un centro di assistenza autorizzato, esibendo la prova di acquisto.

MODIFICHE

Testi, figure e dati corrispondono allo standard aggiornato all'epoca della stampa delle presenti istruzioni. Il costruttore si riserva la facoltà di aggiornare la documentazione qualora venissero apportate delle variazioni alla utensile, senza incorrere per questo in alcun obbligo.

© Nessuna parte di questa pubblicazione e della documentazione allegata alla utensile può essere riprodotta senza un permesso scritto.

DATI TECNICI

Tensione di alimentazione	18V ⎓
Lunghezza lama	460 mm
Larghezza di taglio	14 mm
Livello di pressione acustica misurato LpA	88,2 dB(A) K=3
Livello di potenza sonora misurato LwA	98,3 dB(A) K=3
Livello di potenza sonora garantito LwA	101 dB(A)
Procedura di valutazione della conformità seguita per 2005/88/CE, allegato	V
Vibrazioni	<2,5 m/s² K=1,5
Peso	2,4 kg

DICHIARAZIONE DI CONFORMITA'

La ditta indicata in etichetta dichiara sotto la propria responsabilità che il prodotto ivi citato è conforme ai requisiti essenziali di sicurezza e salute contenuti nelle seguenti direttive europee: 2006/42/CE, 2006/95/CE, 2004/108/CE, 2005/88/CE.

Persona autorizzata a costituire il fascicolo tecnico presso/ The person authorized to compile the technical file is in

Valex SpA - Via Lago Maggiore 24 - 36015 Schio (VI) - Italy

Schio, 10.2011

Un procuratore - Attorney - Un fondé de pouvoir - Un procurador - Ο πληρεξούσιος

ARRIGO ZANELLA