Final dimension: A5

M152431
14.12.2017

I

Lampade da esterno
ISTRUZIONI PER L'USO E DI SICUREZZA
Istruzioni originali

ATTENZIONE! Prima di usare il prodotto, leggete e comprendete le istruzioni di sicurezza e le istruzioni d'uso fornite

A

B

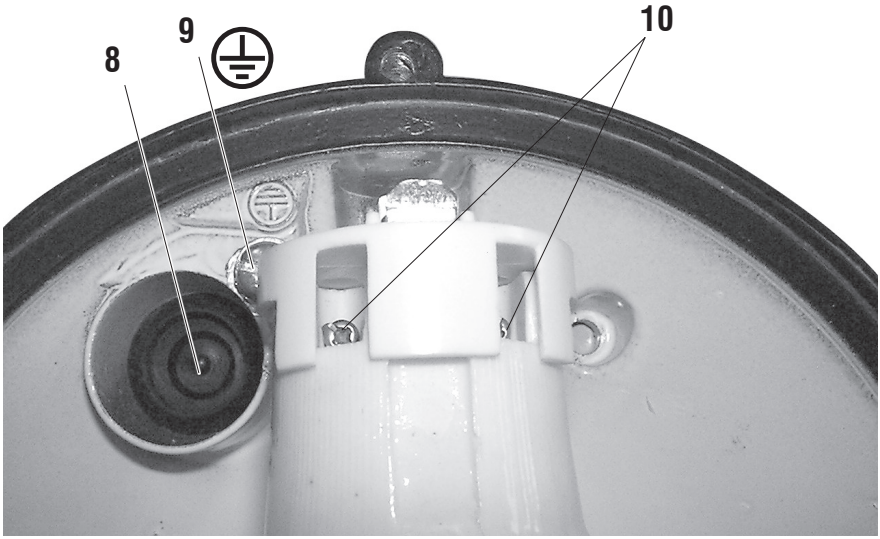

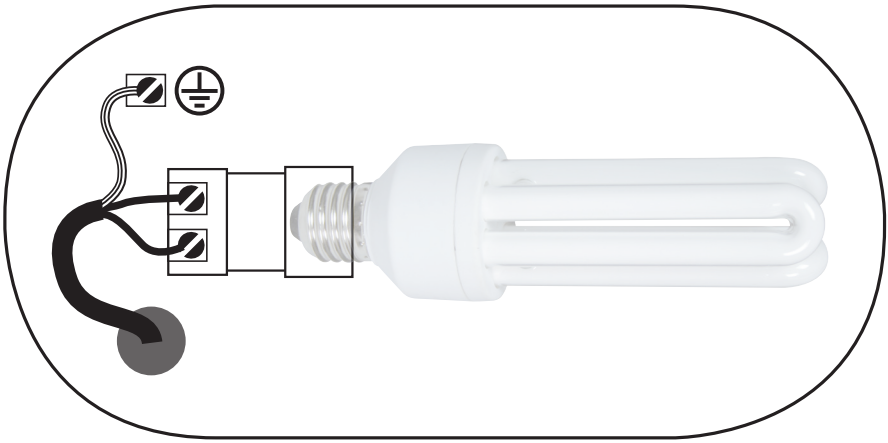

ITALIANO

AVVERTENZE DI SICUREZZA

ATTENZIONE! Leggere tutte le avvertenze e tutte le istruzioni.
La mancata ottemperanza alle avvertenze e alle istruzioni può dare luogo a scosse elettriche, incendio e/o lesioni serie.
Utilizzate l'apparecchio solo nei modi descritti in queste istruzioni. Non utilizzatelo per scopi a cui non è destinato.
Queste istruzioni si riferiscono ad un apparecchio fabbricato in più modelli e versioni; leggete attentamente le istruzioni ed applicatele all'apparecchio in vostro possesso.
Conservare tutte le avvertenze e le istruzioni per riferimenti futuri.

a) ⚠ ATTENZIONE! La Ditta Costruttrice declina ogni responsabilità per gli eventuali danni diretti e/o indiretti causati da errate installazioni e allacciamenti.
b) Rispettate le istruzioni per il montaggio riportate nel presenti istruzioni.
c) Verificate periodicamente lo stato dell'apparecchio.
d) Se lo schermo di protezione è rotto o danneggiato, o le guarnizioni sono rotte o usurate, sostituitele immediatamente in modo da ripristinare il grado di protezione.
e) Non usare l'apparecchio se lo schermo di protezione è mancante.
f) La lampada quando è accesa produce calore. Non toccate l'apparecchio o la lampada finché non si sono raffreddati.
g) Non spruzzate getti di acqua diretti contro l'apparecchio.
h) Non installate l'apparecchio a pavimento o a parete ad altezze inferiori a 2 metri.
i) Installate l'apparecchio in zone in cui non sia di intralcio al passaggio pedonale o veicolare.
l) Non installare a ridosso di piscine, lavelli, rubinetti, punti di irrigazione e in generale lontano dall'acqua.
m) Non installare in ambienti con pericolo di incendio o esplosione.
n) Mantenete l'apparecchio lontano da oggetti e superfici infiammabili o che potrebbero danneggiarsi dal calore.
o) Non coprire l'apparecchio con tessuti, teli o altro, pericolo di incendio!
p) Per preservare la vista non fissare direttamente la luce emessa dalla lampada.

NORME DI SICUREZZA ELETTRICHE

a) ⚠ ATTENZIONE! Prima di ogni operazione, staccate l'alimentazione della rete elettrica.
b) ⚠ ATTENZIONE! Pericolo di scossa elettrica. Alcune parti sono in tensione elettrica e non devono essere toccate.
c) ⚠ ATTENZIONE! Il proiettore deve essere installato e collegato da un elettricista qualificato di provata esperienza secondo le leggi e le normative vigenti.
d) I bambini e gli animali devono essere tenuti lontani dagli apparecchi collegati alla rete elettrica.
e) La tensione di alimentazione deve corrispondere a quella dichiarata sulla targhetta dati tecnici. Non utilizzate altro tipo di alimentazione.
f) È obbligatorio l'uso di un apparecchio salvavita sulla linea di alimentazione elettrica; utilizzare un'alimentazione elettrica protetta da un interruttore differenziale (RCD). L'utilizzo di un interruttore differenziale (RCD) riduce il rischio di scossa elettrica. Consultate il vostro elettricista di fiducia.
g) Utilizzate un cavo di alimentazione a 3 poli (di cui uno è il polo di terra), omologato per uso esterno e con doppio isolamento anche nel tratto all'interno dell'apparecchio.
h) E' obbligatorio che la parte metallica dell'apparecchio sia collegata al cavo di terra dell'impianto elettrico dell'edificio.
i) Evitare il contatto del corpo con superfici messe a terra o a massa quali tubi, radiatori, cucine e frigoriferi.
l) In caso di dubbio in campo elettrico affidatevi ad tecnico specializzato di comprovata esperienza. L'utilizzo dell'elettricità in modo non sicuro è molto pericoloso per la vostra ed altrui incolumità.

DESCRIZIONE APPARECCHIO

Fare riferimento alla fig. A e seguenti:
1 Corpo dell'apparecchio e base riflettente
2 Portalampada
3 Punti di fissaggio
4 Schermo di protezione
5 Cornice blocca protezione / Griglia
6 Guarnizione
7 Viti di chiusura
8 Membrana passacavo
9 Punto di terra
10 Punti di fissaggio cavi di alimentazione

DESCRIZIONE MARCATURE E SIMBOLI

Osservate con attenzione la simbologia seguente e memorizzate il rispettivo significato. Una corretta interpretazione dei simboli consente un uso più sicuro dell'apparecchio.

⚠ Attenzione!

Leggete con attenzione tutte le istruzioni prima dell'uso.

Pericolo di folgorazione! Parti in tensione elettrica.

Apparecchio idoneo al montaggio diretto solo su superfici non combustibili

Distanza minima tra proiettore ed oggetto.

Non smaltire con i rifiuti domestici. Non bruciare. Effettuare una raccolta separata presso i centri appositi.

Punto di collegamento al cavo di terra.

V	Volt
Hz	Hertz
A	Ampere
W	Watt
~	corrente alternata
IP	grado di protezione

INSTALLAZIONE E COLLEGAMENTO

⚠ **ATTENZIONE! Il proiettore deve essere installato e collegato da un elettricista qualificato di provata esperienza secondo le leggi e le normative vigenti.**

⚠ **ATTENZIONE! Prima di ogni operazione, staccate l'alimentazione della rete elettrica .**

⚠ **ATTENZIONE! In caso di rottura dello schermo di protezione o di rottura delle guarnizioni, è necessario sostituirli immediatamente al fine di ristabilire il grado di protezione dell'apparecchio.**

Sito di installazione:
Evitate installazioni in zone a ridosso di transito veicolare, a zone gioco di bambini e in zone di ristagno acqua.
Mantenete una distanza di sicurezza:
- dall'acqua, come rubinetti, lavelli, piscine, impianti d'irrigazione ecc.
- da serbatoi e tubazioni di gas e da prodotti che si possono incendiare od esplodere
- da tendaggi o mobilio.

Determinate il punto di installazione a soffitto o a parete in base al grado di illuminazione della lampada e secondo le vostre necessità. Se a parete mantenere una altezza minima di 2 metri dal pavimento.

Cavo di alimentazione (non fornito):
Utilizzate un cavo di alimentazione a norme con doppio isolamento, a 3 poli (di cui uno è il polo di messa a terra), adatto all'utilizzo in ambiente esterno e di sezione adeguata alla potenza della lampada. Per nessun motivo il cavo di alimentazione dovrà andare a contatto diretto con l'apparecchio.

Montaggio e collegamenti:
1) Mediante 2 tasselli da muro fissare l'apparecchio in modo stabile e sicuro, utilizzando i fori presenti nel corpo dell'apparecchio (pos.1-3).
2) Infilare il cavo passando attraverso la membrana in gomma (pos.8); questa ha la funzione di impedire l'entrata di acqua o umidità all'interno dell'apparecchio.
3) Fissare i 2 capi dell'alimentazione ai morsetti del portalampada (pos.2-10) e il cavo di terra al punto contrassegnato con ⏚ (pos.9).
4) Avvitare la lampadina (non fornita) al portalampada (pos.2).
5) Rimontare in sequenza la guarnizione (pos.6), lo schermo di protezione (pos.4) e la cornice/

griglia (pos.5).
6) Avvitare le viti (pos.7) per fissare le pos.4-5-6.
7) Verificare di aver montato tutto correttamente, ripristinare l'alimentazione elettrica e accendere l'apparecchio azionando l'interruttore del locale in cui avete installato l'apparecchio.

MONTAGGIO E SOSTITUZIONE LAMPADINA

⚠ **ATTENZIONE! Prima di ogni operazione, staccate l'alimentazione della rete elettrica .**

⚠ **ATTENZIONE! Non toccare per nessun motivo i contatti elettrici del portalampada o i cavi di alimentazione.**

⚠ **ATTENZIONE! La lampada produce calore; attendete il completo raffreddamento prima di toccare il proiettore e la lampada.**

Utilizzare una lampada con caratteristiche secondo i dati tecnici presenti nelle istruzioni. La potenza indicata è quella massima installabile; scegliere la potenza della lampadina in base alle reali necessità di illuminazione. Le sue dimensioni devono essere idonee ad essere contenute all'interno dell'apparecchio.
L'uso di una lampada a basso consumo, dove consentito, permette un risparmio economico nella bolletta di energia elettrica e un rispetto maggiore dell'ambiente. Consultate il vostro rivenditore di fiducia per la scelta più idonea.
La nostra azienda fornisce una ampia gamma di lampadine che possono essere acquistate presso i rivenditori.

1) Staccate l'alimentazione della rete elettrica.
2) Mantenendo bloccato lo schermo di protezione, svitate le viti (pos.7) in modo da togliere lo schermo di protezione (pos.4).
3) Sostituite la lampadina:
   - Non toccare a mani nude la lampadina ma utilizzare dei guanti.
   - Svitare la lampadina dal portalampada.
   - Avvitare la nuova lampadina.
4) Rimontare in sequenza la guarnizione (pos.6), lo schermo di protezione (pos.4) e la cornice/griglia (pos.5).
5) Avvitare le viti (pos.7) per fissare le pos.4-5-6.
6) Dopo una verifica che tutto sia in ordine ripristinate la tensione elettrica.

MANUTENZIONE

⚠ **ATTENZIONE! Prima di ogni operazione, staccate l'alimentazione della rete elettrica .**

⚠ **ATTENZIONE! La lampada produce calore; attendete il completo raffreddamento prima di toccare l'apparecchio e la lampadina.**

Pulite l'apparecchio con un panno morbido evitando prodotti chimici che potrebbero danneggiare le superfici.

RICERCA GUASTI E INTERVENTI AMMESSI

Se l'apparecchio non si accende:
- controllate che la lampadina sia ben avvitata, non sia guasta; se necessario sostituitela
- controllate che non sia scattato il dispositivo salvavita dell'impianto elettrico dell'edificio.

⚠ **ATTENZIONE! Se dopo aver eseguito gli interventi sopra descritti il proiettore non si accende, rivolgetevi ad un elettricista qualificato per un controllo.**
Fate sempre riferimento all'etichetta dati tecnici e alle istruzioni.

SMALTIMENTO

Per la salvaguardia ambientale procedete secondo le leggi vigenti del Paese in cui vi trovate. Rivolgetevi alle autorità competenti per maggiori notizie in merito.
Quando non è più utilizzabile né riparabile, consegnate l'apparecchio con l'imballo ad un punto di raccolta per il riciclaggio.

I rifiuti elettrici ed elettronici possono contenere sostanze pericolose per l'ambiente e la salute umana; non devono pertanto essere smaltiti con quelli domestici ma mediante una raccolta separata negli appositi centri di raccolta o riconsegnati al venditore nel caso di acquisto di una apparecchiatura nuova analoga. Lo smaltimento abusivo dei rifiuti comporta l'applicazione di sanzioni amministrative.

Persona autorizzata a costituire il fascicolo tecnico presso

Valex SpA
Via Lago Maggiore 24 - 36015 Schio (VI) - Italy -

Schio, 12.2017

Un procuratore
SMIDERLE STEFANO

GARANZIA

Il prodotto è tutelato a norma di legge contro non conformità rispetto alle caratteristiche dichiarate purché sia stato utilizzato esclusivamente nel modo descritto dalle istruzioni, non sia stato manomesso in alcun modo, sia stato conservato correttamente, sia stato riparato da tecnici autorizzati e, ove previsto, siano stati utilizzati solo ricambi originali.
In caso di utilizzo industriale o professionale oppure in caso di impiego simile la garanzia ha validità di 12 mesi.
Per emettere una richiesta di intervento in garanzia è necessario presentare la prova di acquisto al rivenditore o ad centro assistenza autorizzato.