1120021
01.09.2011

Istruzioni avvolgitubo autorientrante

ISTRUZIONI PER L'USO E ISTRUZIONI DI SICUREZZA

Istruzioni originali

ATTENZIONE! Prima di usare il prodotto, leggete attentamente le istruzioni per l'uso

A

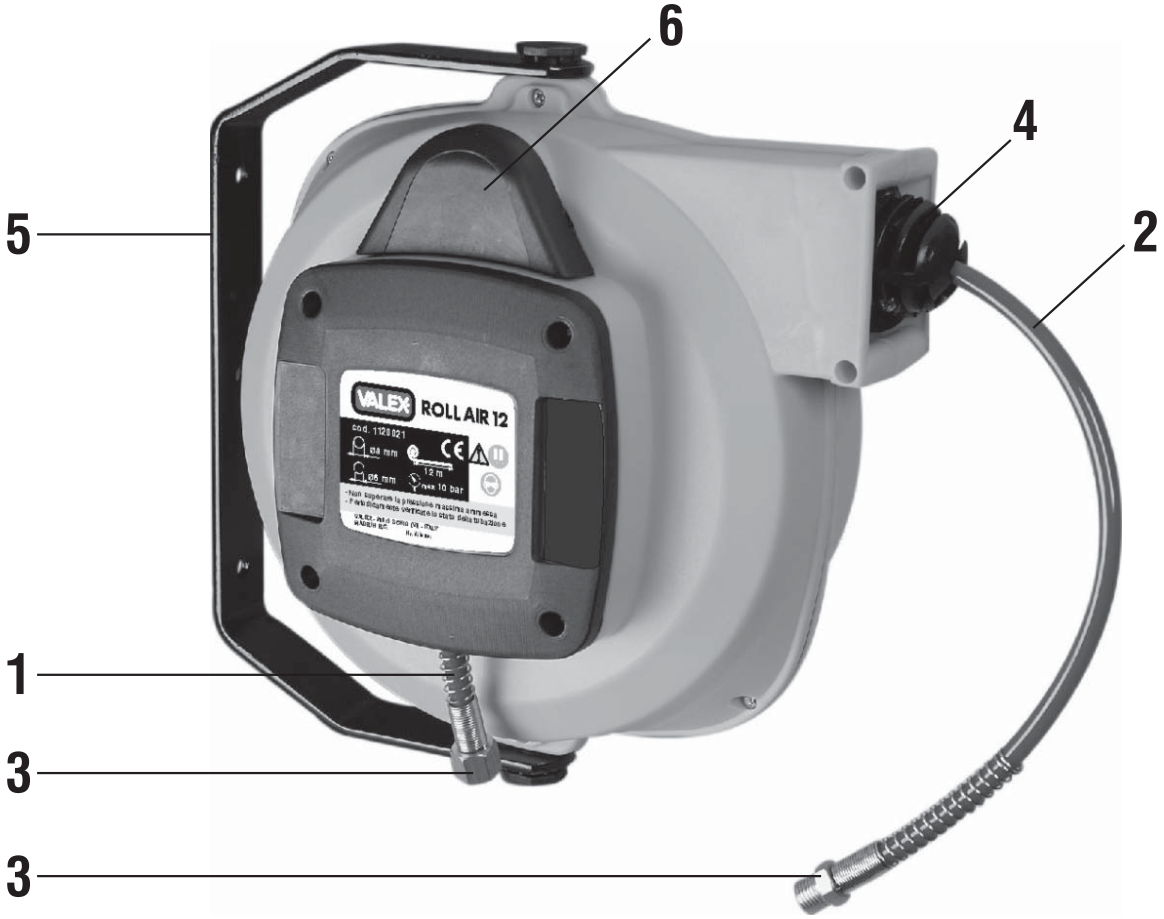

B

AVVOLGITUBO CON SISTEMA DI BLOCCAGGIO INSERITO

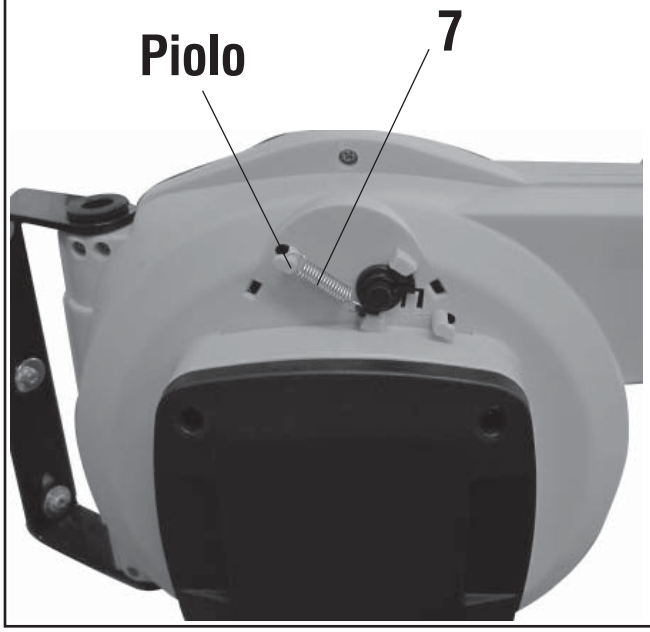

AVVOLGITUBO IN TRAZIONE CONTINUA

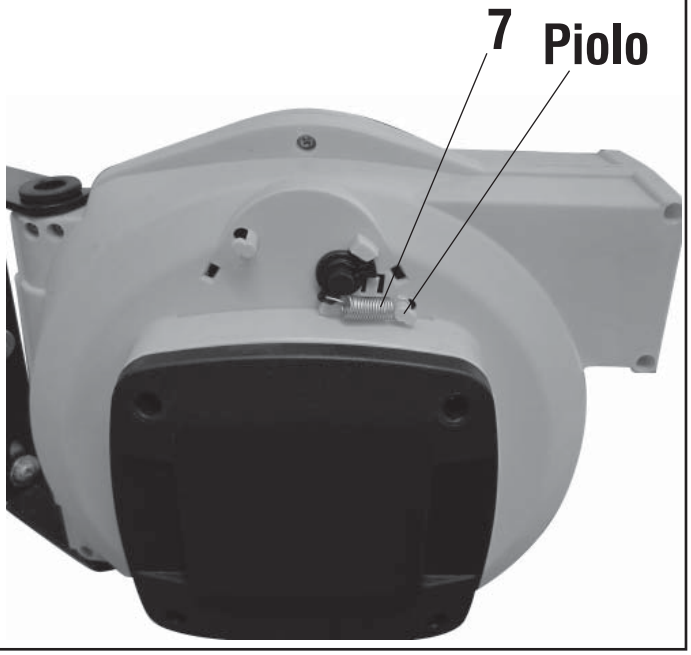

ATTENZIONE! LEGGERE TUTTE LE AVVERTENZE E TUTTE LE ISTRUZIONI

La mancata ottemperanza alle avvertenze e alle istruzioni può dare luogo a incidenti e/o lesioni serie.
La scrupolosa osservanza di queste avvertenze con l'utilizzo dei mezzi di protezione individuale, minimizzano i rischi di incidente ma non li eliminano completamente.
Utilizzate l'apparecchio solo nei modi descritti in queste istruzioni. Non utilizzatelo per scopi a cui non è destinato.

Conservare tutte le avvertenze e le istruzioni per riferimenti futuri.
Queste istruzioni si riferiscono ad un apparecchio fabbricato in più modelli e versioni; leggete attentamente le istruzioni ed applicatele a quello in vostro possesso.

AVVERTENZE DI SICUREZZA

1) Sicurezza dell'area di lavoro

a) **Tenere pulita e ben illuminata l'area di lavoro.** Le aree ingombre e/o poco illuminate possono provocare incidenti.
b) **Tenere i bambini e gli estranei a distanza di sicurezza durante il funzionamento di un apparecchio ad aria compressa.**
c) **Mantenete in un luogo sicuro i sacchi di nylon presenti nell'imballaggio.** I sacchi possono provocare il soffocamento e i bambini non devono entrarne in possesso.

2) Sicurezza personale

a) **Non distrarsi mai, controllare quello che si sta facendo e usare il buon senso quando si azionano apparecchi ad aria compressa. Non azionare l'apparecchio ad aria compressa quando si è stanchi o sotto l'influsso di droghe, alcol o medicinali.** Un momento di disattenzione durante l'azionamento di un apparecchio elettrico può dare luogo a serie lesioni personali.
b) **Usare un'apparecchiatura di protezione personale. Indossare sempre protezioni per gli occhi e abbigliamento robusto.** Le apparecchiature di protezione riducono la possibilità di subire lesioni personali.
c) **L'utilizzatore è responsabile verso terzi di eventuali incidenti o danni a persone o cose.** Un uso improprio provoca incidenti e danni.
d) **Non sbilanciarsi. Mantenere sempre la posizione e l'equilibrio appropriati.** Questo permette di controllare meglio l'apparecchio in situazioni impreviste.
e) **L'uso dell'apparecchio è vietato ai bambini e alle persone inesperte non a conoscenza di queste istruzioni.** Leggi o regolamenti locali possono prevedere una età minima.
f) **Non utilizzare l'apparecchio se è guasto, in non perfette condizioni, o è sprovvisto dei componenti di sicurezza.** Un apparecchio in perfette condizioni e completo di ogni componente consente un utilizzo in sicurezza.
g) **Non utilizzare l'apparecchio per scopi a cui non è destinato.**

3) Assistenza

a) **Fare effettuare le operazioni di manutenzione solo da parte di personale tecnico qualificato che utilizza soltanto ricambi originali.** Questo permetterà di mantenere la sicurezza dell'apparecchio.
b) **Non tentare di riparare l'apparecchio o di accedere a parti interne.** Interventi effettuati da personale non qualificato e non autorizzato dalla Ditta costruttrice può generare seri pericoli ed annulla la garanzia.
c) **Richiedete solo ricambi originali.** L'utilizzo di ricambi non originali può compromettere la sicurezza dell'apparecchio elettrico.

SIMBOLOGIA

Una corretta interpretazione dei simboli consente un uso più sicuro dell'apparecchio.

⚠ Attenzione!

Leggete con attenzione tutte le istruzioni prima dell'uso.

Indossate occhiali a protezione degli occhi.

DATI TECNICI

1120021 ROLL AIR 12

Lunghezza tubo	12m
Diametro tubo	Ø8/6 mm
Pressione massima	10bar
Attacchi	1/4"

Vi ringraziamo per averci preferito nella scelta di questo prodotto, di seguito chiamato “avvolgitubo autorientrante”.

⚠ **ATTENZIONE! L’avvolgitubo autorientrante è idoneo alla conduzione di aria compressa. Ogni altro gas o liquido è vietato.**

COMPONENTI

Fare riferimento alla fig. A e seguenti.
1 Tubo di ingresso aria
2 Tubo di mandata aria
3 Raccordo
4 Fermo d’arresto
5 Staffa di fissaggio
6 Coperchio
7 Molla

INSTALLAZIONE

MESSA IN SERVIZIO

⚠ **ATTENZIONE! La Ditta Costruttrice declina ogni responsabilità per gli eventuali danni diretti e/o indiretti causati da errate installazioni.**

⚠ **ATTENZIONE! Prima di effettuare le seguenti operazioni assicuratevi che l’apparecchio non sia in pressione.**

Nella scelta di utilizzo dell’apparecchio è opportuno considerare:
- che attorno alla zona di lavoro sia prevista un’ampia zona operativa libera da impedimenti.
- che sia impedito il libero accesso alla zona di utilizzo.
- che vi sia una buona illuminazione.
- che la posizione prevista non sia umida e sia al riparo dagli agenti atmosferici.
- che sia presente la linea dell’aria a cui collegare l’apparecchio.

Evitate installazioni in zone a ridosso di transito veicolare e pedonale.

1) Aprite la parte superiore dell’imballo e verificate visivamente che l’apparecchio sia integro, senza rotture o principi di corrosione.
2) Eliminate l’imballo e procedete ad una pulizia generale.
3) Effettuate una accurata ispezione visiva di tutti i componenti per scoprire eventuali rotture, deformazioni, corrosioni che comprometterebbero la funzionalità.
4) Fissare saldamente a parete l’apparecchio per mezzo della staffa (pos.5) e tasselli ad espansione (non forniti). Posizionatelo ad una altezza di circa 1,2m da terra.
5) Installate sul tubo di mandata (pos.2) una pistola o attrezzo pneumatico (non inclusi).
6) Effettuate il collegamento con la linea d’aria compressa nel tubo di ingresso (pos.1); si consiglia di installare a monte una valvola per interrompere il flusso in caso di necessità (non inclusa).
7) Date pressione alla tubazione e verificate che non ci siano perdite.

USO

Tirare il tubo impugnando solo l’attrezzo pneumatico installato, fino alla lunghezza voluta e rilasciarlo; grazie al dispositivo di bloccaggio il tubo non rientrerà, fintantoché non viene tirato leggermente di nuovo. Per evitare il “colpo di frusta” trattenere l’estremità del tubo.
E’ comunque possibile utilizzarlo in tiro continuo, cioè il tubo rimarrà costantemente in trazione e rientrerà automaticamente senza bloccarsi in un determinato punto. Per fare ciò è necessario smontare il coperchio (pos.6) aiutandosi con un cacciavite a testa piatta sottile, senza forzare; riposizionare quindi la molla (pos.7) dal piolo di sinistra ON al piolo di destra OFF, utilizzando una pinza a becchi lunghi, richiudere poi il coperchio (fig.B).
Prima dell’uso effettuate un controllo visivo per rilevare eventuali guasti.
Mantenete il tubo lontano dalla zona di lavoro, da zone umide, bagnate, da liquidi e gas infiammabili, bordi taglienti, fonti di calore, zone di transito veicolare e pedonale.

Fermo d’arresto
Sul tubo è presente un fermo d’arresto (pos.4) che impedisce all’estremità di entrare nell’apparecchio; questo fermo può essere spostato allentando le viti che lo serrano. Dopo averlo riposizionato lungo il tubo é necessario serrare le viti **senza schiacciare il tubo.**

MANUTENZIONE

⚠ **ATTENZIONE! Prima di effettuare le seguenti operazioni assicuratevi che l’apparecchio non sia in pressione.**
Pulite regolarmente ed abbiate cura del vostro apparecchio, vi garantirete una perfetta efficienza ed una lunga durata dello stesso. Durante la pulizia effettuate i controlli visivi per rilevare eventuali rotture.
Rimuovete la polvere utilizzando uno straccio.
Non usate acqua, infiammabili, detergenti o solventi vari.

Effettuate un controllo generale del tubo per prevenire possibili guasti. Deve essere eseguito ogni mese; se l’apparecchio è utilizzato per un funzionamento frequente è necessario ridurre i tempi tra un controllo e il successivo.
Verificate l’assenza di rotture, deformazioni, piegamenti, schiacciamenti, usura. Registrate sempre i controlli eseguiti ed eventuali riparazioni.
In caso di guasto non usate l’apparecchio ma consegnatelo ad un centro di assistenza autorizzato per la riparazione.

SMALTIMENTO

Per la salvaguardia ambientale procedete secondo le leggi vigenti del Paese in cui vi trovate.
Quando l’apparecchio non è più utilizzabile né riparabile, consegnatelo con l’imballo ad un punto di raccolta per il riciclaggio.

GARANZIA

Il prodotto è tutelato a norma di legge contro ogni non conformità rispetto alle caratteristiche dichiarate purché sia stato utilizzato esclusivamente nel modo descritto in queste istruzioni, non sia stato manomesso in alcun modo, sia stato riparato da tecnici autorizzati e, ove previsto, siano stati utilizzati solo ricambi originali. Sono comunque esclusi materiali di consumo e/o componenti soggetti a particolare usura come il tubo. Consegnate il prodotto al rivenditore od ad un centro di assistenza autorizzato, esibendo la prova di acquisto.

MODIFICHE

Testi, figure e dati corrispondono allo standard aggiornato all’epoca della stampa delle presenti istruzioni. Il costruttore si riserva la facoltà di aggiornare la documentazione qualora venissero apportate delle variazioni alla macchina, senza incorrere per questo in alcun obbligo.

© Nessuna parte di questa pubblicazione e della documentazione allegata alla macchina può essere riprodotta senza un permesso scritto.

DICHIARAZIONE DI CONFORMITA’

La ditta indicata in etichetta dichiara sotto la propria responsabilità che il prodotto è conforme ai requisiti essenziali di sicurezza e salute contenuti nelle seguenti direttive europee:
2006/42/CE

VALEX S.p.A. - 36015 Schio (VI) - ITALY

Schio 08.2011

Un procuratore
BRUNO ANZOLIN