1153081
14.09.2010

I Proiettore con lampada alogena

DATI TECNICI

1. Potenza
2. Tensione e frequenza
3. Grado di protezione
4. Attacco lampada

1	max. 120 W
2	230 V~50 Hz
3	IP 40
4	R7s

ASSEMBLAGGIO COMPONENTI

⚠ **ATTENZIONE! Prima di ogni operazione, staccate l'alimentazione della rete.**

- Il collegamento elettrico deve essere eseguito da un elettricista.
- Utilizzate un cavo di alimentazione a due poli con messa a terra marchiato, adatto all'ambiente di impiego e con sezione adeguata.
- Togliere il coperchio della morsettiera (Fig.A pos.6), dopo aver svitato le relative viti e svitato il pressacavo (Fig.C pos.1).
- Inserite il cavo di alimentazione ed eseguite il collegamento come indicato in figura "C"; il conduttore di colore "giallo-verde" è il collegamento a terra, fissate con cura il premicavo.
- Richiudete il coperchio e serrate il pressacavo esagonale del cavo di alimentazione.

INSTALLAZIONE
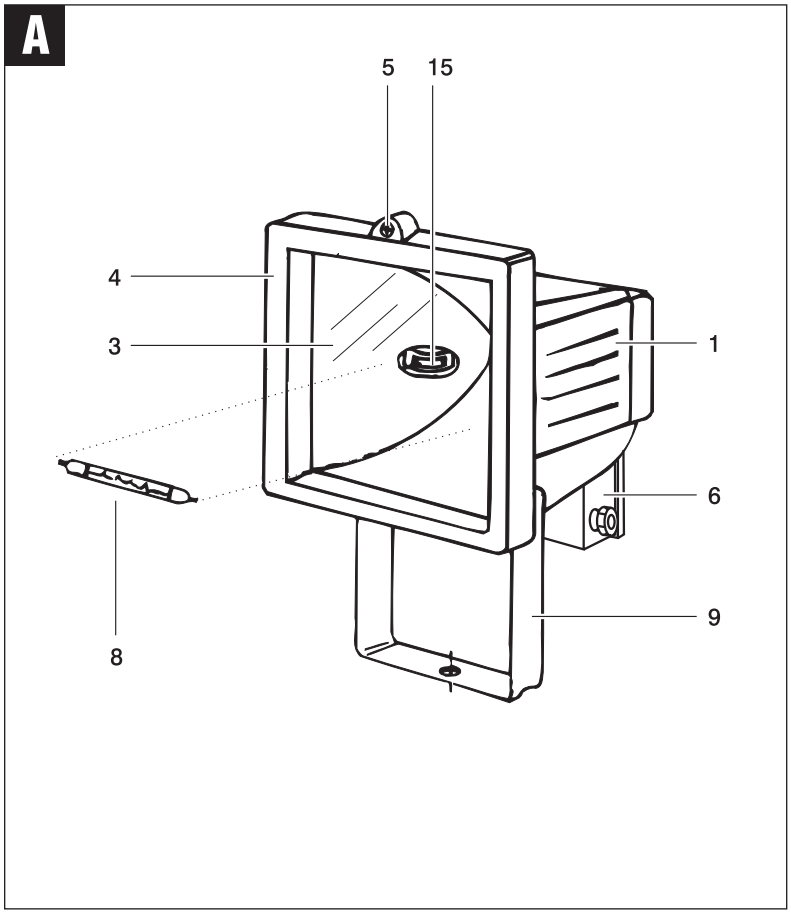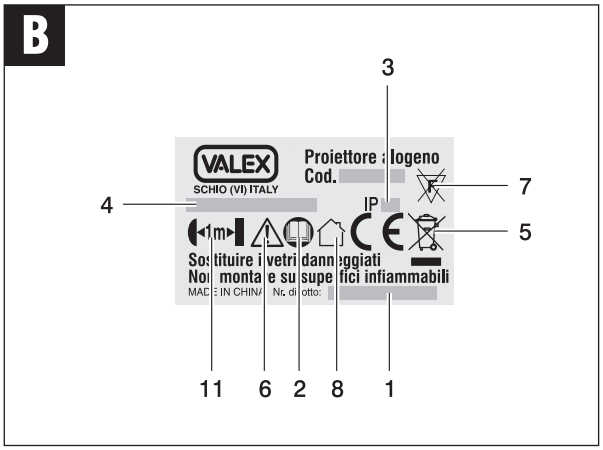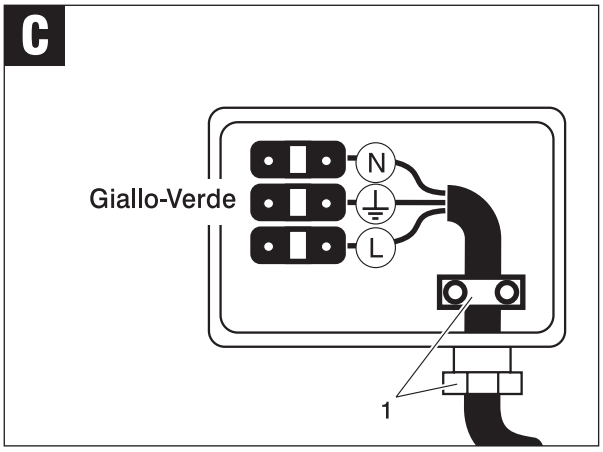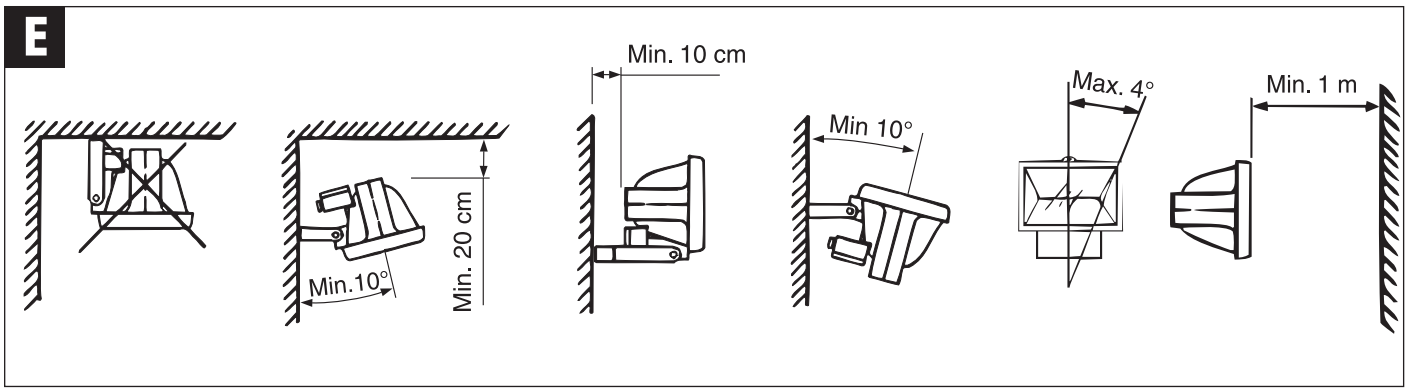
Per l'installazione seguire le indicazioni di Fig. E